MULTI·AR

CORTINA DE AR

Manual de instalação.

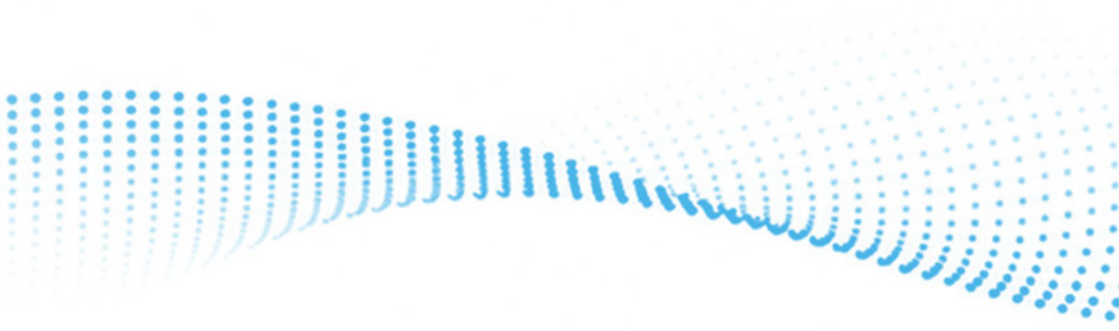

RECEBENDO A CORTINA DE AR

Leia as instruções no Manual do Usuário.

Guarde seu manual em um local seguro.

Retire o aparelho da embalagem.

NOTA

Para sua maior segurança, utilize luvas.

Verifique se a caixa do produto está fechada e em bom estado.

Verifique se o equipamento está em perfeito estado de conservação e sem avarias

Verifique, se os itens que acompanham o aparelho encontram-se na caixa:

1. Manual do Usuário
2. Parafusos
3. Controle Remoto
4. Placa de Montagem

Caso haja qualquer avaria ou falte qualquer um dos itens mencionados, entre em contato com nosso canal de pós-vendas através do telefone: **0800 770 4885**

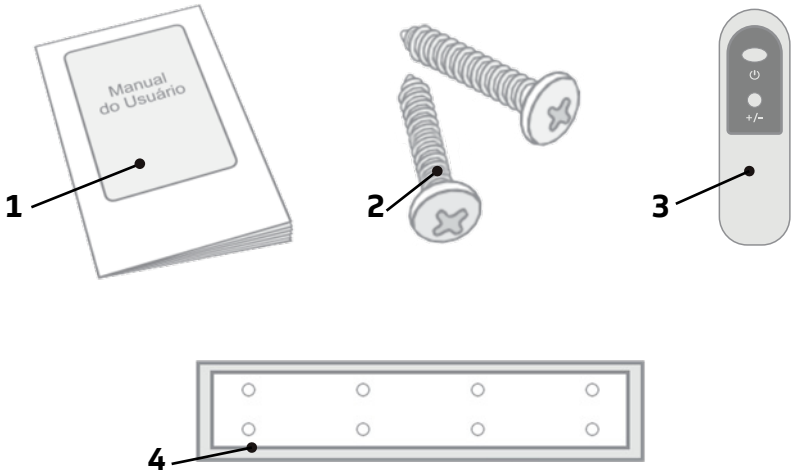

PRECAUÇÕES DE SEGURANÇA



PERIGO



Não instale o equipamento próximo a condutores de gás. Se o gás entrar em contato com o equipamento, poderá provocar incêndio.



É necessária a instalação de disjuntores adequados para proteção do equipamento, da instalação elétrica e do usuário.



O equipamento deve ser aterrado adequadamente. O fio-terra nunca deve estar conectado a condutores de gás, eletricidade, água ou de telefone. Se o aterramento não for realizado adequadamente, poderão ocorrer choques elétricos.



NÃO INSTALE o equipamento nas seguintes condições:

- Não operar em ambientes abaixo de -10°C e acima de 50°C.
- Não recomendamos operar em ambientes com umidade relativa do ar superior a 95% na temperatura do ambiente e áreas com vapor. Estas condições podem causar danos no aparelho e no seu funcionamento.
- Não operar em ambientes com fumaças densas.

CUIDADOS NA OPERAÇÃO



PERIGO



Não utilize extensões nem “benjamins” onde estejam conectados outros equipamentos elétricos evitando assim choques, superaquecimento dos fios ou incêndio.



Se o cabo de alimentação estiver danificado, ele deve ser substituído.



Este aparelho não se destina a utilização por pessoas (inclusive crianças) com capacidades físicas, sensoriais ou mentais reduzidas, ou por pessoas com falta de experiência e conhecimento, a menos que se tenham recebido instruções referentes à utilização do aparelho ou estejam sob a supervisão de uma pessoa responsável pela sua segurança.



Recomenda-se que as crianças sejam vigiadas para assegurar que elas não estejam brincando com o aparelho.

CUIDADO

Não utilize aerossóis (inseticidas, tintas, etc) perto do equipamento e muito menos sobre ele, pois poderá provocar fogo.

Os aparatos de combustão (fogões, etc) não devem ser colocados na direção do fluxo de ar da cortina de ar.

Não instale o equipamento em locais onde o fluxo de ar alcance diretamente plantas ou animais, pois poderá causar-lhes danos.

Ao limpar o equipamento, desligue o disjuntor. A limpeza não deve ser feita quando o ventilador interno estiver em movimento.

A ventilação insuficiente poderá provocar acidentes por falta de oxigênio.

Se o equipamento tiver que permanecer inativo por longos períodos, desligue o disjuntor para maior segurança.

CUIDADOS DURANTE A INSTALAÇÃO

CUIDADO

Instale o produto em uma parede resistente para evitar a sua movimentação e garantindo assim sua segurança.

Não instale o produto em ambientes externos.

Não instalar o produto abaixo de 2,3m do chão ou acima de 3m.

Quando a área de cobertura for maior que o comprimento nominal do produto, recomenda-se instalar dois ou mais produtos lado a lado. Neste caso, fornecer aberturas de 20-40mm entre as unidades.

Ao fixar o produto no teto, fixá-lo em um suporte adequado (suporte de teto não acompanha o produto).

Não instalar o produto em locais que tenham contato com água, com calor excessivo ou com gases tóxicos.

INFORMAÇÕES SOBRE IMPACTO AMBIENTAL

EMBALAGEM
- A embalagem deste produto é composta de materiais recicláveis, tais como papelão, E.P.S. (Poliestireno expandido) e sacos plásticos.
- Ao descartá-los encaminhe para a coleta seletiva a fim de que sejam reaproveitados.

PRODUTO
- Este produto é composto por materiais recicláveis e/ou reutilizáveis.
- O descarte inapropriado destes materiais causará danos ao meio ambiente; portanto é imprescindível ao descartá-lo que procure empresas especializadas em desmontá-lo de acordo com a legislação vigente.

DESCRIÇÃO DO PRODUTO

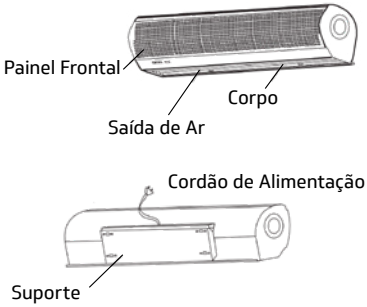

A Cortina de Ar Multiar (Linha MCA) é a solução definitiva para estabelecimentos comerciais que buscam manter o conforto térmico sem abrir mão da acessibilidade. Ideal para lojas, restaurantes, escritórios e clínicas, ela cria uma barreira invisível de alto desempenho que protege o ambiente interno contra o calor externo, poeira, insetos e odores.

Cortinas de ar são utilizadas para evitar a perda de ar refrigerado no ambiente, sendo a solução mais eficaz que existe atualmente no mercado de climatização.

POR QUE UTILIZAR CORTINA DE AR?

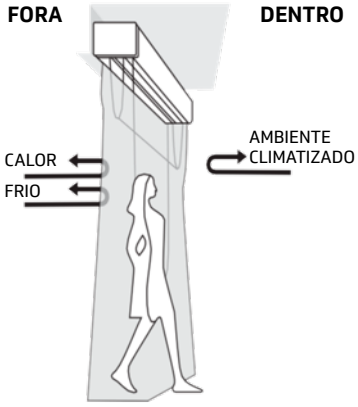

A vantagem da barreira de ar que a cortina de ar proporciona é evidente, pois aumenta a eficiência de sistema de refrigeração e climatização, mantendo grande economia de energia elétrica.

Permite o tráfego livre e previne acidentes em passagens através de portas. Fáceis de instalar em qualquer estabelecimento, sem alterações estruturais, elas são desenvolvidas para o uso em portas de galpões, áreas de grande movimentação de pessoas, esteira de produção, mercados, bancos, portas de serviços e recebimentos, entre outros.

QUADRO DE CARACTERÍSTICAS TÉCNICAS

Comprimento(mm)	Potência(W)		Velocidade(m/s)		Vazão (m³/h)	Ruído(dB)		Peso Líquido (Kg)
	Alta	Baixa	Alta	Baixa		Alta	Baixa	
900	145	130	11.8	9.5	1240	56	53	7.1
1200	215	172			1750	57	55	8.6
1500	295	240			2270	58	56	10.1
2000	405	320			2950	59	57	13.1

DIMENSÕES CORTINA DE AR



A
(comprimento)



B
(profundidade)



C
(Altura)



Modelo	A	B	C
MCA090CN22A	900	182	187
MCA120CN22A	1200	182	187
MCA150CN22A	1500	182	187
MCA200CN22A	2000	182	187

*Todas as dimensões expressas em mm.

MULTI·AR

INSTALAÇÃO NA PAREDE

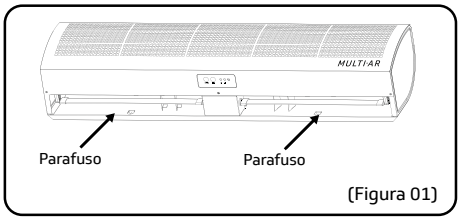

(Figura 01)

Desparafusar os parafusos de fixação na parte frontal do produto. (Figura 01)

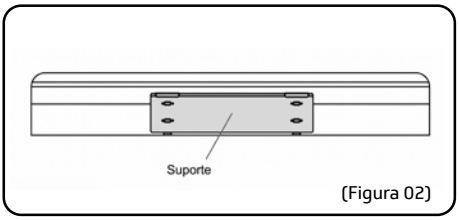

(Figura 02)

Remover o suporte da parte traseira do produto. (Figura 02)

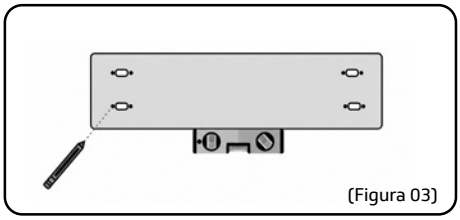
(Figura 03)

Posicionar e nivelar o suporte na parede e realizar as marcações dos pontos de fixação. (Figura 03)

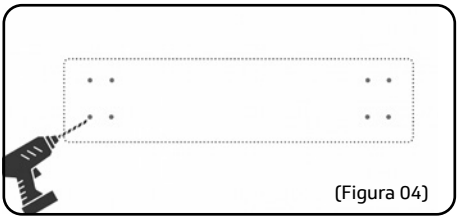
(Figura 04)

Realizar os furos na parede com auxílio de uma furadeira e broca compatível com o tipo de parede. (Figura 04)

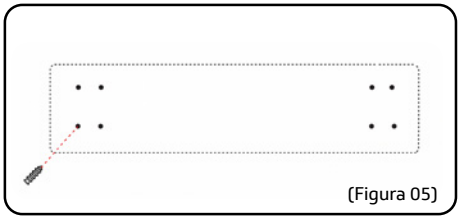
(Figura 05)

Encaixar as buchas de fixação nos orifícios da parede. (Figura 05)

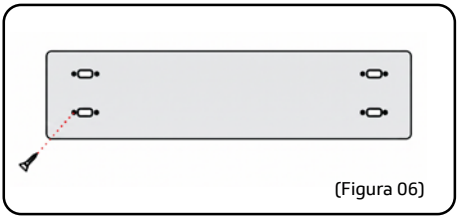
(Figura 06)

Posicionar o suporte na posição e parafusar os parafusos. (Figura 06)

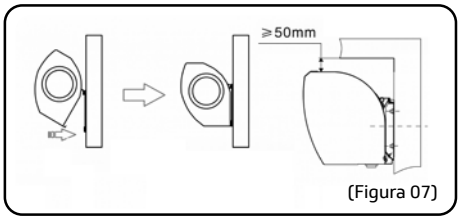

(Figura 07)

Encaixar o produto no suporte. (Figura 07)

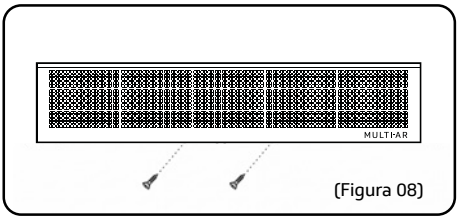

(Figura 08)

Parafusar os parafusos na parte frontal do produto para fixá-lo ao suporte. (Figura 08)

DIAGRAMA ELÉTRICO

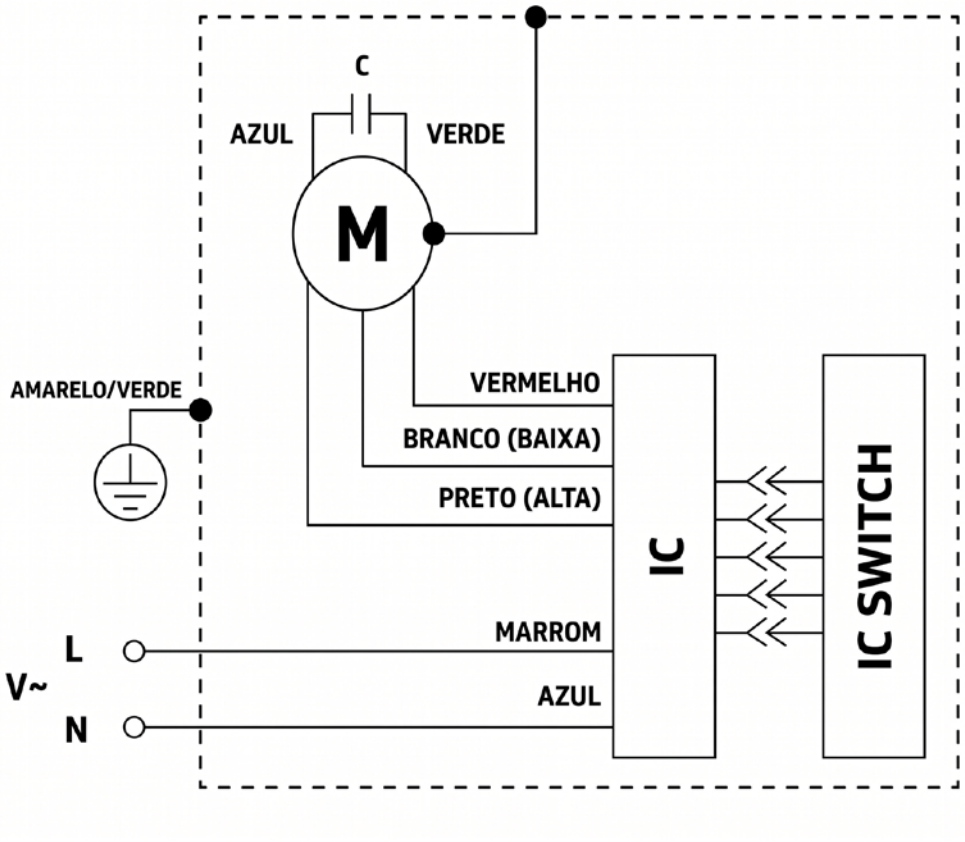

Legenda	
M	Motor
C	Capacitor

MANUTENÇÃO E CONSERVAÇÃO DO APARELHO

Primeiramente desconecte o aparelho da alimentação elétrica, seja para verificação ou manutenção do aparelho.

Mantenha o motor e outras peças longe de umidade para evitar curtos-circuitos.

Para a limpeza geral do aparelho, use uma flanela ou um pano macio úmido e sabão neutro.

Ao limpar, não use esponja de aço ou produto abrasivo para não avariar o aparelho.

Se o aparelho está em local com alto índice de poeira e particulado ou trabalha muitas horas por dia, a limpeza interna deve ser feita com mais frequência.

Para manutenções corretivas e preventivas contate um técnico habilitado.

NOTA

Esse serviço não está coberto pela Garantia.

NOTA

Não utilize detergente, álcool ou água diretamente no aparelho.

PROBLEMAS	CAUSAS OU PONTOS DE VERIFICAÇÃO
A cortina de ar não funciona.	• Verifique se há uma queda de energia. • Verifique se o cabo de alimentação foi desconectado. • Verifique se o disjuntor desarmou. • Verifique se há equipamentos eletroeletrônicos conectados à rede que possam causar interferência eletromagnética.
*Há problemas no envio do sinal do controle remoto.	• Certifique-se de que as pilhas estejam carregadas. • Substitua as pilhas por novas. • Certifique-se de que as pilhas estejam encaixadas com sua polaridade correta.
*O sinal do controle remoto não é recebido, mesmo depois de verificar que as pilhas não estão gastas.	• Isto pode ocorrer porque há luz direta do sol ou alguma outra luz forte incidindo sobre o receptor de comandos da cortina de ar. Neste caso, apague a luz ou diminua a intensidade.

*Somente para modelos que possuem controle remoto.

DESCARTE

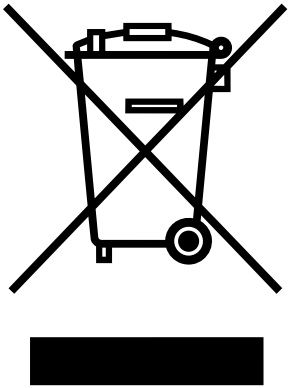

O ícone com a lixeira cruzada no lixo de equipamentos elétricos ou eletrônicos estipula que este equipamento não deve ser descartado juntamente com o lixo doméstico no final de sua vida útil. Você encontrará pontos de coleta para devolução gratuita de resíduos de equipamentos elétricos e eletrônicos nas proximidades. A coleta seletiva de resíduos de equipamentos elétricos e eletrônicos visa permitir a reutilização, reciclagem e outras formas de recuperação de resíduos de equipamentos, bem como evitar efeitos negativos para o meio ambiente e a saúde humana causados pelos descarte de substâncias perigosas potencialmente contidas no equipamento.

INSTRUÇÕES



Operação com controle remoto:

Aponte o controle remoto para a cortina de ar a uma distância máxima de 6 metros.

Pressione o botão "⏻" para ligar e desligar a unidade.

Pressione o botão "+/-" para as opções de alta ou baixa velocidade do ar.

CERTIFICADO DE GARANTIA

Este certificado concede a você, a partir da data da nota fiscal de compra deste aparelho, os seguintes benefícios:

GARANTIA CONTRA DEFEITOS DE FABRICAÇÃO E DE MATERIAL DE **12 MESES.**

A garantia inicia-se a partir da data de emissão da nota fiscal de venda do produto e tem prazo legal de 90 (noventa) dias, conforme dispõe o artigo 26, inciso II da Lei nº 8.078, de 11.09.1990 (Código de Defesa do Consumidor). Se o produto for instalado por profissional habilitado e operado de acordo com este Manual de Instruções, essa garantia se estende por mais 9 (nove) meses, totalizando 12 (doze) meses de garantia em caso de vícios de fabricação. Não estão incluídas neste prazo de garantia adicional as peças plásticas, assim como problemas com aparelhos instalados em locais com alta concentração de compostos salinos, ácidos ou alcalinos.

SITUAÇÕES NÃO COBERTAS PELA GARANTIA:

Danos Causados por movimentação incorreta e avarias de transporte;
Despesas eventuais de transporte do aparelho até a oficina;

A GARANTIA ESTARÁ CANCELADA NOS SEGUINTES CASOS:

Modificações das características originais de fábrica;
Dados de identificação do aparelho alterados ou rasurados;
Aparelho ligado em rede com tensão diferente da especificada na etiqueta de identificação;
Danos causados ao aparelho por incêndio, inundação, casos fortuitos ou inevitáveis;
Aparelhos ligados com comandos à distância não originais de fábrica;
Qualquer instalação diversa da recomendada por este manual;

ESTA GARANTIA É VÁLIDA APENAS EM TERRITÓRIO BRASILEIRO.

Para sua tranquilidade, mantenha a nota fiscal de compra do aparelho junto a este certificado, pois ela é documento necessário para solicitação de serviços em Garantia.

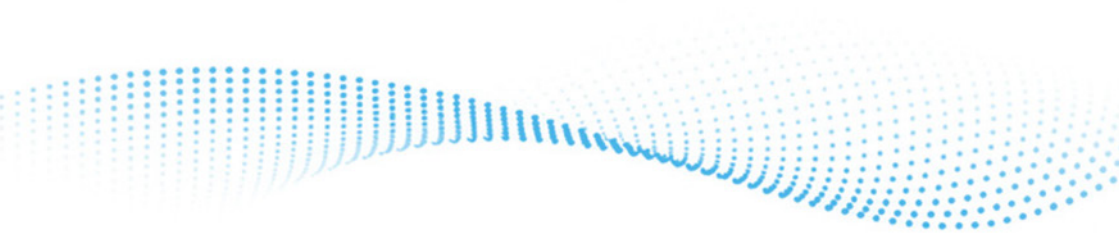

MULTI·AR

UMA MARCA DO GRUPO

LEVEROS